Gasmischer mit CV™ -Ventil
zum Mischen von zwei Gasen

Dieser Gasmischer Modell G zum homogenen Mischen von zwei oder drei Gasen in praktisch unbegrenzten Konzentrationsverhältnissen direkt am Endverbrauchsort ist im Hinblick auf Einfachheit und Wirtschaftlichkeit unübertroffen.

Gasmischer amortisieren sich selbst, da hierdurch die Notwendigkeit zum Kauf teurer Gasgemische nach Kundenspezifikation entfällt.

Sie bieten Flexibilität und Wirtschaftlichkeit beim Einsatz von Gasgemischflaschen und "eingebundenen" Versorgungsleitungen.

Ein weiterer Vorteil bei Laboruntersuchungen ist die Freiheit, im Verlauf eines Versuchs die Konzentrationen reproduzierbar zu erhöhen oder zu verringern.

Druckänderungen im nachgeschalteten Teil haben keinen Einfluss auf die Durchflussrate, solange sich die Gegendrücke nicht dem Eingangsdruck nähern oder diesen übertreffen. Eingangsdrücke von bis zu 1379 kPa (abs) (13,8 bars) sind möglich; häufig wird von Kundenseite jedoch festgestellt, dass 50 psig (3,45 bars) ein zweckmäßiger Wert sind, mit dem sich arbeiten lässt.

Konstruktionsmerkmale

- ✓ Durch Mischen von zwei oder drei Gasen unter Einsatz von Gasmischern entfallen.
  - ✓ die Bestellung bestimmter Gasgemische
  - ✓ die Verschmutzung durch wiederverwendbare Gasflaschen.
  - ✓ eventuell ungenaue Gemische vom Gaslieferanten
- ✓ Rippengeführte oder geriffelte Messrohre erleichtern stabile und genaue Ablesungen.
- ✓ OPTIGRAD™-Skalen zur Minimierung von Parallaxenverschiebung und Ermüdung der Augen.
- ✓ Austauschbarkeit von Durchflussrohren und Schwimmern.
- ✓ Einfache Schalttafelmontage.

DRUCKSCHRIFT EM200903 G

EINBAUVENTILE

Messgeräte sind mit eingebauten Nadelventilen (CV™), Präzisionsmess-ventilen (MFV™) mit "nichtsteigenden Spindeln", oder ohne Ventile lieferbar.

Die höheren Kosten von MFV™-Ventilen sind da gerechtfertigt, wo eine hochempfindliche Regelung und Auflösung insbesondere in Verbindung mit Messrohren für sehr niedrige Durchflussraten wünschenswert sind.

Durchflussrohre

- ✓ Präzisionsrohre aus dickwandigem, stoßfestem Borsilikatglas.
- ✓ Bohrungen gleichmäßig verjüngt oder mit innenliegenden "Rippenführungen" oder Riffelungen.
- ✓ Halterung der Schwimmer durch TFE-Stopfen.
- ✓ Selbstreinigend.
- ✓ Geringe Druckgefälle unabhängig von Änderungen der Durchflussrate.

Stativfußplatten aus Acryl sind zur freistehenden Anordnung der Geräte wahlweise lieferbar

Bestellinformationen siehe Seite 22.

ABMESSUNGEN FÜR MESSGERÄTE MODELL G		
	BREITE (W)	
SKALENLÄNGE	ZWEIKANAL	DREIKANAL
150mm	8,23	10,8

Für Abläufekapazitäten sieht Seite 10 Tabelle 4.

ABMESSUNGEN

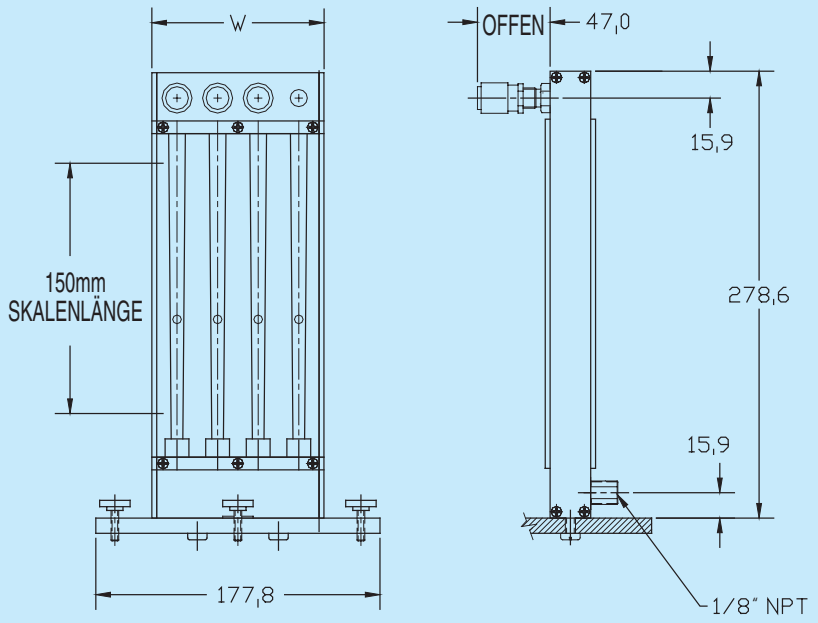

TECHNISCHE DATEN STANDARDGASGEMISCH

GENAUIGKEIT, DURCHFLUSSROHR	±2% FS (Millimeterskalen) ausgenommen 042 öhren, ±5% FS, skalenbereich 10 - %.Entsprechend ISA RP. 16-1.2.3. Spezifikation 2-S-10.
WIEDERHOLGENAUIGKEIT, GASGEMISCHDURCHFLUSSROHR	+0,25%. Typische Kalibrierungskurven für Luft bei 50 psig/ 3,5 bars stehen für Glasschwimmer zur Verfügung. Zwecks Kalibrierungsdaten für ungefährliche Gase und Daten zu speziellen Einzelkalibrierungen sollte beim Unternehmen rückgefragt werden.
MAXIMALER BETRIEBSDRUCK	1379 kPa (abs)/13,8 bars.
MAXIMALE BETRIEBSTEMPERATUR	121 °C /250 °F.

**VERWENDETE MATERIALIEN

DURCHFLUSSROHRE	Dickwandiges Borsilikatglas.
BEFESTIGUNGSFITTINGS IN KONTAKT MIT GASEN	a) Aluminium, schwarz eloxiert. b) SS 316.
SEITENTEILE	Aluminium, schwarz eloxiert.
FRONTABDECKUNG	Durchsichtiges Polykarbonat.
MONTAGEPLATTE	3,2 mm dick aus weißem Acryl.
O-RINGE UND DICHTUNG	O-Ringe aus Buna-N® bei Aluminiummodell. O-Ringe aus Viton-A® bei Messgeräten aus rostfreiem Stahl. ***WAHLWEISE*** Viton®, PTFE/Kalrez®.
ANSCHLÜSSE	Ein- und Ausgangsanschlüsse mit NPT-Innengewinde 1/8".

***Die Auswahl der Konstruktionsmaterialien ist die Verantwortung vom Kunden. Die Firma nimmt keine Haftung an.*

DRUCKSCHRIFT EM200903 G

BESTELLINFORMATIONEN MESSGERÄTE MODELL G

BEISPIEL

G	MESSGERÄTE MODELL G

CODE	ANZAHL DER ROHRE
2	ZWEIKANALMESSGERÄT (ZWEI ROHRE UND EIN MISCHROHR)
3	DREIKANALMESSGERÄT (DREI ROHRE UND EIN MISCHROHR)

CODE	GRÖSSE
1	150 mm

CODE	MATERIAL
A	ALUMINUM
S	ROSTFREIER STAHL

CODE	VENTIL
5	MFV (PRÄZISIONSVENTIL), AUSGANGSSEITIG
6	CV-AUSGANG (STANDARDPATRONE)

CODE	DICHTUNGEN
V	VITON® STANDARD BEI MESSGERÄTEN AUS ROSTFREIEM STAHL
B	BUNA® STANDARD BEI MESSING UND ALUMINIUM
E	EPR-KAUTSCHUK
T	PTFE

CODE	FITTINGS
A	FNPT-GEWINDE 1/8''
B	FNPT-GEWINDE 1/4''
C	SCHLAUCHNIPPEL 1/8''
D	SCHLAUCHNIPPEL 1/4''
E	LÖTLOSE ROHRVERSCHRAUBUNG 1/8''
F	LÖTLOSE ROHRVERSCHRAUBUNG 1/4''
H	VCR-FITTINGS

CODE	VERTEILER
0	KEINE

G					—				—	ROHR

Zubehör, optional

TPG-Stativfußplatte für Zweikanalgasmischer.
TPH-Stativfußplatte für Dreikanalgasmischer.

Rohr-Auswahl anhand folgender Tabellen:

Tabellen 10 und Seiten 42.

DRUCKSCHRIFT EM200903 G